arredo giardino
edilizia
arredo urbano
recinzione modulari

Pianta

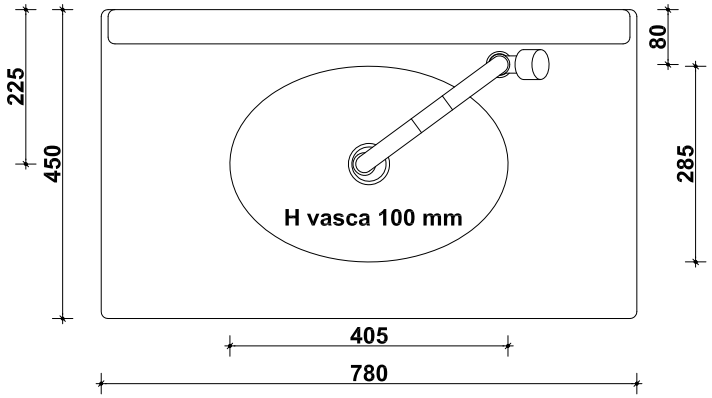

Pianta retro vasca

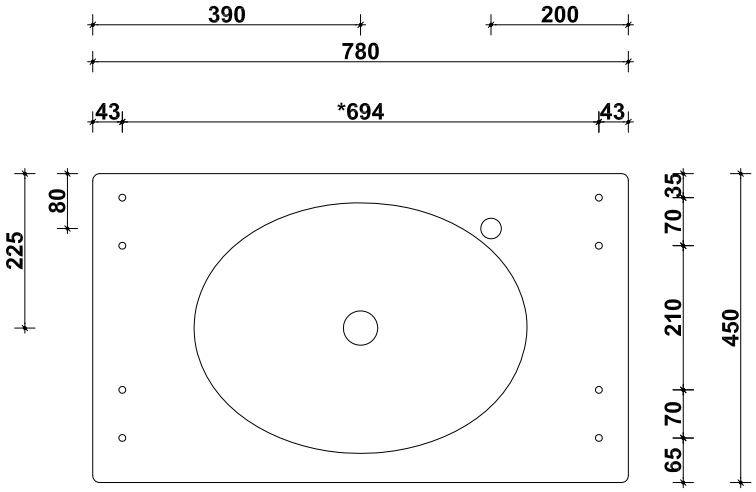

Prospetto frontale

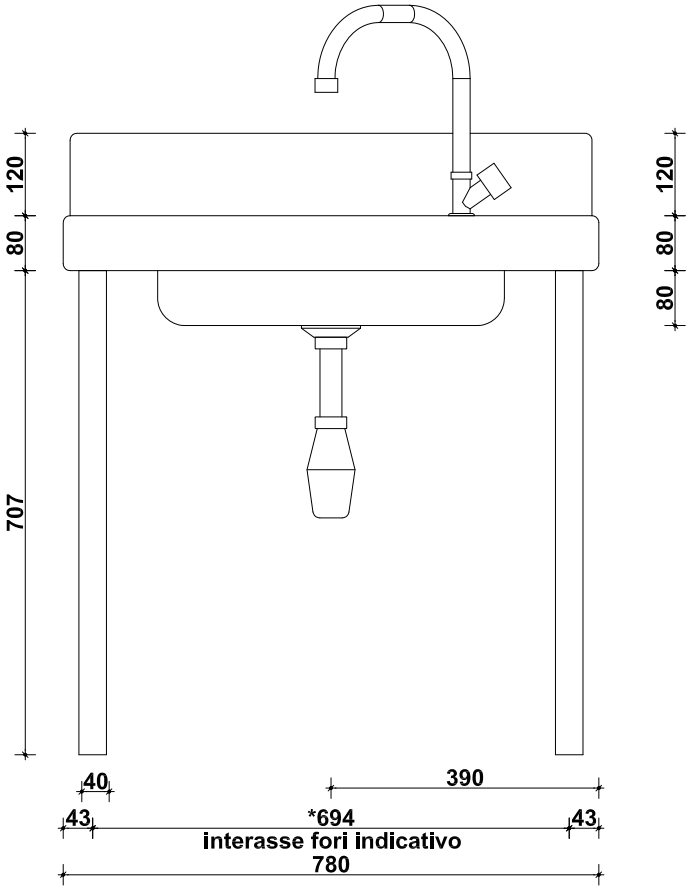

Prospetto laterale

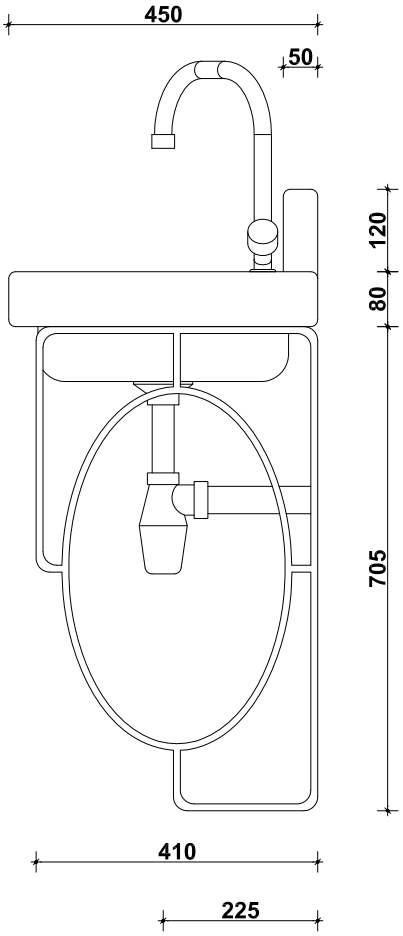

peso 80 kg

* N.B.
verificare l'interasse delle staffe di supporto, montandole sotto la vasca dell'acquaio, prima di forare il muro. Il prodotto essendo artigianale può subire una variazione delle misure del 2%.

oggetto: art. AQ 3200 - ACQUAIO NONNA INES	rev.: 01-2015
	data: 02-11-2015
tavola: 01	misure in: mm

elaborati grafici di proprietà della ditta Bonfante s.r.l. vietata la riproduzione anche in parte